Muratec

NETWORK DIGITAL PPF

V-785

ネットワーク対応 普通紙FAX

Smart
Basic &
Compact

Information
server 7

18 PPM | SUPER G3 | プリンター | COLOR スキャナー | A3送信 B4受信※

※オプション

https://www.muratec.jp/ce/

Fax ファクス	Network Printer ネットワークプリンター	Color Scanner カラースキャナー	Usability 操作性
Information server 7対応	Security セキュリティー	Eco-Friendly 環境配慮	Mobile Application モバイル連携

ネットワーク対応 普通紙FAX

V-785

ファクス

SUPER G3

A3送信／B4受信※、信頼のスーパーG3対応ビジネスファクス。※オプション

最大2,000件の宛先表

宛先表には標準で500件／最大2,000件※まで登録可能。さらに宛先番号は0001～9999番から任意に選択できるので、店番管理などにも便利です。

※Isモデル／オプション

受信ファクスプレビュー

受信したファクスをメモリーに保存し、プレビューで確認してからプリントできます。またIsモデルではペーパーレス受信したファクスに加えて送信済み文書も閲覧可能。PCを起動せずに確認してプリントや削除、送信することができます。

センターマーク・三つ折りマーク印字 NEW

用紙の上下左右いずれかの中央に、パンチで穴を開ける際に目印となる「センターマーク」を付加したり、印字した用紙を三つ折りする際に目印となる「三つ折りマーク」を付加してプリントできます。

センターマーク

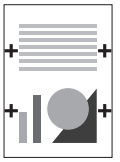

三つ折りマーク

2回線収容マルチポート オプション

標準の回線に加え、さらに1回線増設できます。2回線をフルに使った同時送受信で通信時間を短縮。また回線を選択して送信できるので、複数部門での共有利用など省コスト・省スペースを実現します。

※Information server 7との同時装着はできません。

プリンター&カラースキャナー

ネットワーク接続もUSB接続も可能。だからすぐに使える。

Windows対応600dpiプリンター

Windows GDI対応のネットワークプリンターを標準装備。複数枚の原稿を1枚の用紙にまとめてプリントするページ集約やトナー節約モードなどの機能で消耗品コスト削減に貢献。さらに、高品質・多機能プリントを実現するPCLプリンター※にも対応可能です。

※オプションのPCL拡張キット（OP-900）が必要です。

■主なプリンター機能

集約プリント（2/4/8in1）	拡大縮小：25～400%
回転仕分け※	セキュリティープリント
	表紙用カセット指定※

※オプションの給紙ユニット装着時。

TWAIN対応カラースキャナー機能

ネットワーク対応のA3・600dpiカラースキャナーで、資料や図面、カタログなどをコピー感覚で手軽にスキャニング。オフィスの共用スキャナーとして文書の電子化を促進します。

PDFScanMaker

TWAINボックスに保存した文書をPDF形式などのファイルとしてPCに取り込める、PDFScan Makerを標準添付しています。

PDF SM

セキュリティー

FASEC 1

充実のセキュリティー機能を搭載。

オフィス環境に応じたユーザー認証 NEW

本体操作にユーザー認証を設定し、第三者が許可なく機械を操作することを防げます。認証方式はユーザーID／パスワードを入力する方法に加え、FeliCaなどの非接触ICカードによる認証にも対応※1。社員証などのIDカードと連動させて簡単&セキュアに本人認証を行うことができます。

※1 オプションのICカード認証装置とICカード認証装置取付キットが必要です。
非接触ICカード方式はFeliCaとMifareに対応しています。
なお本オプション装着時、「スキャン to USBメモリー」および「USBメモリー to プリント」機能は使用できません。

FAXセキュリティー

誤送信を防ぐ多彩なFAXセキュリティー機能を搭載。ファクシミリ通信のセキュリティー向上を目指して制定されたガイドライン、FASEC1※ に適合しています。

<主なFAXセキュリティー機能>
●ダイヤル2度押し　●セキュリティー受信
●宛先確認表示　●送信確認証・通信管理レポート　他

※ FASECとは、情報通信ネットワーク産業協会（CIAJ）がファクシミリ通信のセキュリティー向上を目指して制定したガイドラインの呼称です。FASECのロゴマークは、このガイドラインに準拠したファクシミリ・複合機に使用されます。

Smart, Basic & Compact

コンパクトボディに使いやすさと拡張性を備えたスマートデザイン

コンパクトながらA3送信・B4受信※1対応のビジネスFAX。
フルカラータッチパネルで操作性も抜群。
さらにInformation server 7との連携で
簡単ペーパーレスFAXを実現します。

※1 オプションの給紙ユニット装着時。標準カセットは最大A4受信。 ※2 接地部の寸法です。

操作性

7インチフルカラータッチパネル

操作画面には7インチのWVGAタッチパネルを採用。フルカラー表示のインターフェイスで豊富な機能を直感的に使いこなせます。

記録紙確認ランプ NEW

受信ファクスやPCプリントなどの印字をセンサーで検知して高輝度ランプでお知らせ。機械から離れた場所や完了音が聞こえにくい場所からでも、印字文書があることを光で確認できて便利です。

ユーザーごとに画面カスタマイズ

ユーザーごとに個人宛先表を登録したり、トップ画面に表示する応用機能のカスタマイズが可能。グループユースでも簡単に「自分仕様」に切り替えられます。

画面をタッチしやすいスタイラスペン NEW

ファクスの宛先指定や文字入力などの細かい操作には、付属のスタイラスペンが便利です。指にフィットする持ちやすいフォルムで、素早く正確な操作を軽いタッチで実現します。

パネル角度をフリーストップで最適調整

パネル角度は傾斜角度5°～85°の間でフリーストップで調節可能。利用者の目線に合わせて操作しやすい位置に調整できます。

ユニットバリエーション

最大2段給紙でA3送信／B4受信を実現

用紙カセット	最大A4/300枚	標準
給紙ユニット	最大B4/300枚	オプション

専用台で床置きもすっきり

専用台（オプション）

●外形寸法／
W450×D538×H518mm

※写真は、V-785本体にオプションの給紙ユニットと専用台を装着した状態です。

Information server 7 対応 オプション

「Information server 7」との連携でオフィスのペーパーレス化、ドキュメント共有を推進。

ペーパーレスFAX

受信ファクスを文書ボックスに自動配信、PC上で編集してそのまま送信。ファクス業務をペーパーレスで完結できます。

高度な受信ファクス自動配信

受信ファクスを発信元番号や受信時間、曜日などあらかじめ設定した条件に従って、指定ユーザーやファクス、E-mail宛先、ネットワーク共有フォルダーへ自動配信。必要な情報を必要な人にすぐ配信することで、ファクスをよりスピーディなビジネスツールとして活用できます。

ひと目でわかるサムネイル&カレンダー表示

受信ファクスやスキャン文書をサムネイルで見やすく一覧表示。文書の保存日付ごとにカレンダー表示もできるので、すぐに目的の文書を見つけることができます。また各ボックスの下に最大100個のサブボックスを作成可能。親ボックスの文書をさらに細かく振り分けできます。

受信ポップアップ&音声通知

ファクス受信やスキャン文書の新着をサムネイル付きポップアップや音声でお知らせします。またPC-FAX送信やPCプリントの完了なども通知できるので、本体から離れた場所でも的確に状況を確認できて便利です。

期限お知らせ設定 NEW

文書ボックスに保存された文書の中で処理が必要なものについて予め「期限」を設定し、その期限が来たらポップアップでお知らせしたり、活動状況をWeb画面で一元管理することができます。

文書を自在に編集

文書ボックスに保存した文書をPCの画面上で簡単に編集できます。テキストやスタンプを追加したり不要な部分を消去するなどして、そのまま返信・転送できます。

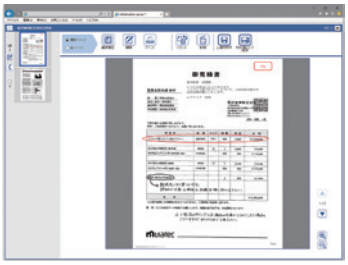

PCからダイレクトファクス送信

Information serverに保存した文書やPCで作成した文書を任意のファクス、インターネットFAX宛先にダイレクト送信。原稿を印字する無駄を省き、より鮮明な画像を手軽に送信できます。さらにイントラネット内の対応機同士なら、相手機のIPアドレスを直接指定して送信できます。

W-NET FAX Direct SMTP HG

ユーザー送信履歴保存

ユーザーが本体やファクスドライバー、Information serverから送信したファクス／インターネットFAX原稿をInformation serverの送信ボックスに保存して一元管理できます。「いつ」「誰が」「どこに」「何を」送信したか、確実な通信記録を残せます。

スキャン文書を簡単共有

高精細・高速カラースキャナー

最大50枚（A4）の自動原稿送り装置を標準装備。毎分カラー27枚／モノクロ42枚（A4▯、300dpi）の高速スキャンで大量のビジネス文書も手早くデジタルデータ化し、ペーパーレスを促進します。

多様な宛先にドキュメント送信・共有

スキャン原稿はInformation serverのボックスやE-mail、ネットワーク上の共有フォルダー、FTPサーバー等に簡単操作で送信・保存できます。ボックス保存では、保存期間の設定も可能です。

スキャン to カラープリンター

カラースキャンした画像データを、付属ユーティリティー「スキャン to プリントモニター」でネットワーク上の指定カラープリンターに自動転送。手軽な操作で簡易カラーコピーが実現します。

モバイル連携　スマートデバイスの活用でビジネスチャンスを拡大

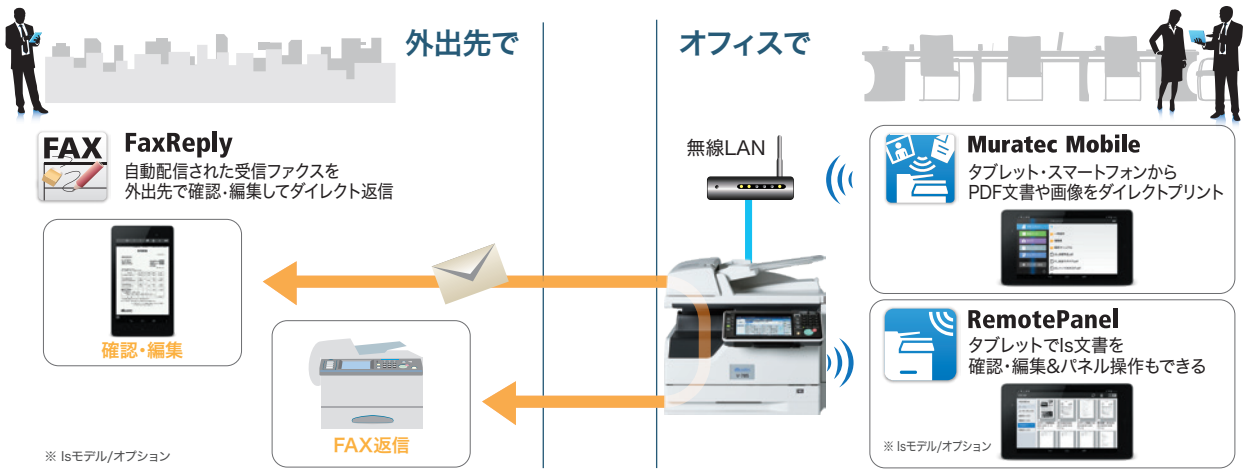

環境配慮

省エネ設計で環境に配慮

機械を利用しない時は「節電モード」に切り替えて、待機電力を0.50Wに抑えます。また着信ファクスのみに応答する「最小電力モード」※移行時は0.19Wまで電力を低減できます。

※ Information server装着時は設定できません。

環境基準・認定への適合

■エコマーク認定を取得

資源採取や廃棄などの問題に取り組み、稼働時や待機時の消費電力が小さく、地球環境に配慮した製品として、（財）日本環境協会によるエコマークの認定を取得しています。

■グリーン購入法の判断基準に適合

■V-785　主な仕様

基本仕様 /コピー仕様		
形式		卓上型
メモリー容量		ファクス：32MB、コピー：58MB
読み取り解像度		600dpi×600dpi
書き込み解像度		600dpi×600dpi
階調		256階調
感光体種類		OPCドラム
複写方式		LEDを露光光源とする乾式電子写真方式
現像方式		非磁性1成分接触現像
定着方式		ヒートローラーによる熱圧力定着方式
原稿サイズ		最大：297mm×420mm
複写サイズ	用紙サイズ	＜用紙カセット（1段目）＞A4、A4▯、B5▯、A5▯ ＜用紙カセット（オプション）＞B4、A4、A4▯、A5▯、B5▯
	画像欠け幅	先端・後端：3mm、左・右：3mm
用紙種類		普通紙・再生紙（60～90g/㎡）
ウォームアップタイム		27.0秒（室温23℃）　※キー操作受付までの時間：約13秒
連続複写速度（最大）※1		A4▯：18枚/分、A4：18枚/分、B4※2：18枚/分、B5▯：18枚/分
複写倍率	固定	＜等倍＞100%±1.5%以内　＜拡大＞141%、122%、115%　＜縮小＞86%、81%、70%
	ズーム	25～400%（1%きざみ）
給紙方式	標準	用紙カセット（300枚）×1段　※64g/㎡
	オプション	用紙カセット（300枚）×1段　※64g/㎡
連続複写枚数		1～999枚
電源		AC100V±10%　50/60Hz共用
待機電力		待機時：58Wh、節電モード（モード1）：14W、節電モード（モード2）：0.50W（最小電力モード時：0.19W※3）
最大消費電力※4		最大880W以下（フルオプション時）
大きさ		幅500mm×奥行き585mm※×高さ460mm（※パネル角度85°のとき）
機械占有寸法		幅562mm×奥行き631mm（延長用紙トレイを引き出した状態。突起部除く）
質量※5		約25.6kg
環境条件		周囲温度が10℃以上30℃以下のとき　相対湿度：20～80% 周囲温度が30℃を超えて32℃以下のとき　相対湿度：20～68%

※1　連続複写速度は、使用条件により低下する場合があります。※2　オプション。※3　Information server装着時は設定できません。
※4　最大消費電力の数値は、起動時や定着ヒーター通電時の瞬間的ピークの消費電力ではありません。※5　消耗品を除いた重さです。

自動原稿送り装置仕様		
原稿送り装置の種類		自動原稿送り装置
原稿サイズ	1枚読み取り	＜最大＞コピー時：幅297mm×長さ420mm ファクス送信/スキャン 600dpi読み取り時：幅297mm×長さ500mm ファクス送信/スキャン 600dpi以外の読み取り時：幅297mm×長さ900mm ＜最小＞幅120mm×長さ100mm
	連続読み取り	＜最大＞幅297mm×長さ420mm ＜最小＞幅148mm×長さ210mm
原稿の秤量	1枚読み取り	35～128g/㎡
	連続読み取り	52～105g/㎡
原稿積載枚数		A4以下：50枚、B4：40枚、A3：30枚
原稿読み取り速度		26枚/分（A4▯、600dpi、モノクロ）

プリンター部仕様		
形式		内蔵型
メモリー容量		基本仕様/コピー仕様に準ずる
プリントサイズ		基本仕様/コピー仕様に準ずる
連続プリント速度		基本仕様/コピー仕様に準ずる
書き込み解像度		600dpi×600dpi
ページ記述言語	標準	GDI
	オプション	PCL 5e※1、PCL XL※1
対応プロトコル		TCP/IP（LPR（IPv4）、Port9100）、IPP※2、SNMP
インターフェイス		Ethernet 10BASE-T、100BASE-TX、1000BASE-T、USB2.0
エミュレーション		HP LaserJet 4250n※1
対応OS※3		Windows 7※4/7 x64※4/8/8 x64/10/10 x64 Windows Server 2008※4/2008 x64※4/2008 R2※4/2012/2012 R2/2016/2019
内蔵フォント	PCL5e※1	和文2フォント（MS明朝、MSゴシック）、欧文80フォント
	PCLXL※1	欧文80フォント

※1　PCL拡張キット（オプション品）が必要です。※2　オプションのInformation server 装着時のみ。※3　2020年6月現在。最新の対応OSについては、弊社ホームページでご確認ください。※4　動作環境のみ。OSに起因するトラブルはサポート対象外です。

スキャナー部仕様	
形式	カラースキャナー
原稿サイズ	自動原稿送り装置仕様に準ずる
読み取り解像度	600dpi×600dpi、300dpi×300dpi、200dpi×200dpi
原稿読み取り速度	42枚/分（A4▯、300dpi、モノクロ）
対応プロトコル	標準モデル：TWAIN　Isモデル：HTTP、CIFS（SMB）、FTP、SMTP、SMTPS
インターフェイス	Ethernet 10BASE-T、100BASE-TX、1000BASE-T、USB2.0
対応OS（TWAIN）※1	Windows 7※2/7 x64※2/8/8 x64/10/10 x64 Windows Server 2008※2※3/2008 x64※2※3/2008 R2※2※3/2012※3/2012 R2※3/2016※3/2019※3
出力フォーマット	TIFF、JPEG、PDF
ドライバー	TWAINドライバー

※1　2020年6月現在。最新の対応OS については、弊社ホームページでご確認ください。※2　動作環境のみ。OSに起因するトラブルはサポート対象外です。
※3　ネットワークのみ使用できます。

ファクス部仕様	
適用回線	加入電話回線、ファクシミリ通信網
走査線密度	超高画質：主走査600dpi×副走査600dpiまたは主走査16dots/mm×副走査15.4本/mm※1 高画質：主走査8dots/mm×副走査7.7本/mm　標準：主走査8dots/mm×副走査3.85本/mm 写真：主走査8dots/mm×副走査7.7本/mm
通信速度	33,600、31,200、28,800、26,400、24,000、21,600、19,200、16,800、14,400、12,000、9,600、7,200、4,800、2,400bps（自動切替）
符号化方式	MH、MR、MMR、JBIG
通信モード	スーパーG3、G3
送信原稿サイズ	A3、B4、A4
記録紙サイズ	標準：A4、B5、A5　オプション：B4、A4、B5、A5
電送時間	2秒台※2

※1　該当モードを持たない装置とは交信できません。※2　A4判700字程度の原稿を、標準画質（8×3.85 本/mm）、スーパーG3 モード（ITU-T V.34準拠、33,600bps）で送ったときの時間です。これは画像情報のみの電送速度で通信の制御時間は含まれていません。なお、実際の通信時間は原稿の内容、相手機種、回線の状態により異なります。G3機との通信（同じ原稿を14,400bpsで送ったとき）では6秒台になります。

PC-FAX仕様（Information server装着時）	
原稿サイズ	A3、B4、A4
符号化方式	MH、MR、MMR、JBIG
通信規格	T.30（FAX）、T.37（I-FAX）
通信速度	最大33,600bps（FAX）、最大100Mbps（I-FAX）
最大解像度	600dpi×600dpi
宛先表	2,000件
同報最大件数	4,060件
ファクスドライバー対応OS※1	Windows 7※2/7 x64※2/8/8 x64/10/10 x64 Windows Server 2008※2/2008 x64※2/2008 R2※2/2012/2012 R2/2016/2019

※1　2020年6月現在。最新の対応OS については、弊社ホームページでご確認ください。※2　動作環境のみ。OSに起因するトラブルはサポート対象外です。

インターネットFAX仕様（Information server装着時）	
通信プロトコル	送信：SMTP/ESMTP　受信：SMTP/POP3
通信規格	ITU-T T.37（Simple Mode、Full Mode）
符号化方式	MH、MR、MMR、JBIG
送信原稿サイズ	A3、B4、A4
走査線密度	超高画質：主走査600dpi×副走査600dpiまたは主走査16dots/mm×副走査15.4本/mm※1 高画質：主走査8dots/mm×副走査7.7本/mm 標準：主走査8dots/mm×副走査3.85本/mm
データフォーマット	TIFF-S、TIFF-F、PDF

※1　該当モードを持たない装置とは交信できません。

Information server仕様	
対応ブラウザー	Microsoft Internet Explorer 11、Microsoft Edge(chromium) 80、 Microsoft Edge 44.18362、Firefox 73.0、Safari 13.0、Chrome 80.0
動作環境	対応ブラウザーおよび各ドライバー・ユーティリティーが動作するWindows環境
メモリー※1	4GB
蓄積枚数	10,000枚　A4標準原稿の場合
宛先表登録件数	2,000件　グループ：200件
登録可能ユーザー数	200ユーザー
LDAP対応サーバー	Active Directory：Windows Server 2008※2/2008 R2※2/2012/2016/2019、OpenLDAP on Linux
対応認証サーバー・プロトコル	Active Directory：Windows Server 2008※2/2008 R2※2/2012/2016/2019、Kerberos v5

※1　画像メモリー領域は約1GBです。※2　動作環境のみ。OSに起因するトラブルはサポート対象外です。

連携アプリケーション仕様		
対象デバイス	FaxReply Muratec Mobile	iPhone4S以降のiPhone、iPad2以降のiPad/iPad miniシリーズ Android搭載のスマートフォン／タブレット※1※2
	RemotePanel	iPad2以降のiPad/iPad miniシリーズ Android搭載のタブレット※1※2
対応OS	iOS	iOS8.0以降
	Android	Android4.0.3以降
画面サイズ・解像度（RemotePanel）	iOS端末	7インチ・1280×768ピクセル以上
	Android端末	7インチ・1024×600ピクセル以上

※1　Google Play対応の端末のみ。※2　動作検証はNexus7（2013）で実施。

■V-785　主な機能

【ファクス】
600dpi超高画質
256階調ハーフトーン
発信元選択:3件
送付案内書
宛先表件数:500件/2,000件※
グループ送信 :200グループ
順次同報:530件/4,060件※
時刻指定送信
送信確認証
90度回転送受信
TEL/FAX自動切り替え
代行受信:250件
ダイレクトメール防止
自動配信
受信FAXプレビュー印字（標準モデル）
Is文書閲覧プレビュー※
セキュリティー受信
宛先／ダイヤル2度押し
同報・グループ送信禁止
通信管理レポート／日報
Fコード通信（親展、掲示板）
2回線マルチポート※
済スタンプ※

【コピー】
原稿サイズ自動検知
ソート／回転仕分け（A4のみ）
濃度調整
固定倍率コピー
（拡大:3段階/縮小:3段階）
任意倍率コピー（25～400%ズーム）
割り込み
背景除去モード
ページ集約（2/4/8 in 1）
リピートコピー
仕上りプレビュー

【スキャナー】
600dpiカラースキャナー
TWAIN対応（スキャンボックス30件）
Scan to USBメモリー
Scan to ボックス／E-mail／
フォルダー／FTP／
カラープリンター※
ページ分割送信
ファイル名編集
メール編集（件名／本文）※
暗号化PDF
PDFScanMaker標準添付

【プリンター】
拡大縮小：25～400%
表紙用紙選択※
集約プリント（2/4/8 in 1）
とじしろ
画像180°回転
トナーセーブ
ソート／回転仕分け※
センターマーク/三つ折りマーク印字
セキュリティープリント
Muratec Mobile対応

【Information server機能】※
インターネットFAX
ペーパーレスFAX送受信
受信文書自動配信
サブボックス振り分け
文書サムネイル表示／カレンダー表示
ボックス文書操作（送信／転送
／印字／保存／削除／お知らせ設定）
保存文書バックアップ
画像編集（テキスト、スタンプ、
図形、修正液他）
通信・プリントジョブ/履歴管理
文書OCR検索
FaxReply対応
RemotePanel対応

【便利機能】
読み取りプレビュー（スキャン
／ファクス）
ジョブメモリー（6個）
モード禁止設定
お気に入り宛先登録※
節電モード
最小電力モード（標準モデル）
言語切替え（日英）
記録紙確認ランプ
Web画面から本体機器設定

※オプション／Isモデル

■外形寸法　単位：mm

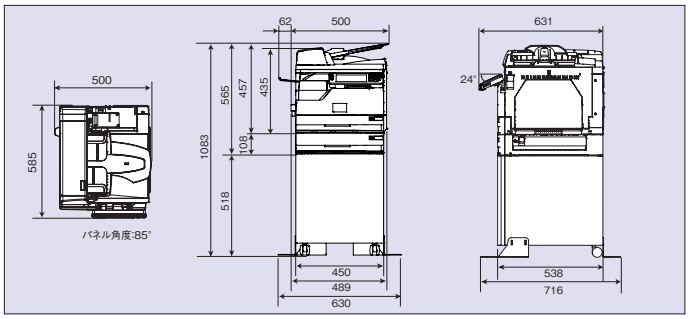

簡単・安全に無線LAN接続

Wireless Bridge
BR-310AC
silex technology
有線LANポート搭載機器を
簡単に無線LAN環境へ接続

お問い合わせ先:

●技術基準適合自己確認総務省届出 識別番号：000268A15
●このモデルは日本国内のみで設置できます。●Microsoft、Windows、Windows Server、Internet ExplorerおよびMicrosoft Edgeは、米国Microsoft Corporationの米国、日本およびその他の国における登録商標または商標です。●iPhone、iPadおよびSafariはApple Inc.の商標です。●iPhoneの商標は、アイホン株式会社のライセンスに基づき使用されています。●AndroidおよびGoogleはGoogle LLCの商標または登録商標です。●FirefoxはMozilla Foundationの商標です。●その他、本カタログに記載されている製品名または会社名は、それぞれ各社の商標または登録商標です。●カタログに掲載の（全）商品および設置・説明費、消耗品、オプション等について消費税は含まれていません。ご購入の際、消費税が付加されますのでご承知おき願います。●本製品の補修用性能部品の最低保証期間は製造打ち切り後7年です。従って、本期間以降は修理をお受けできない場合があります。●商品の仕様、外観は改良のため予告なしに変更する場合がありますので、予めご了承ください。●カタログに掲載の商品の色調は、印刷のため実物と異なる場合があります。

（コピー（複製）禁止事項）法律で禁止されているものは次のとおりですので、ご注意ください。●国内外の紙幣、貨幣、政府発行の有価証券・国債証券・地方債証券●未使用の郵便切手、官製はがきなど●政府発行の印紙、酒税法や物品税法で規定されている証紙類●著作権の目的となっている著作物（書籍、音楽、絵画、版画、地図、映画、図面、写真など）は個人的にまたは家庭内その他、これに準ずる限られた範囲内で使用するためにコピー（複製）する以外は禁じられています。（ご利用にあたって）●ファクスによる海外通信をご利用になる場合、海外の回線の状況等によっては正常な通信ができない場合がありますので、ご注意願います。●本製品は、IC等電子部品を採用しているため、テレビ、ラジオ、アンプ、スピーカーボックス、電気こたつ、電子レンジなどのそば等電磁波や磁気の発生する機器のそばでのご使用は、雑音が発生したり、通話が途中で切れる等の原因となる場合がありますので、避けてください。

⚠ 安全に関するご注意

●ご使用の際は、取扱説明書をよくお読みのうえ正しくお使いください。
●水・湿気・ほこり・油煙等の多い場所には設置しないでください。火災故障・感電などの原因になることがあります。

村田機械株式会社 情報機器事業部
ムラテック販売株式会社
本 社／営業本部
〒612-8686　京都市伏見区竹田向代町136
TEL. 075（672）8136
https://www.muratec.jp/ce/

製品の仕様・操作方法やアフターサービスに関するご相談は
インフォメーションセンター
フリーダイヤル **0120-610-917**
※ 電話番号をお間違えないようにご確認の上おかけください。

消耗品のご注文・ご相談は
消耗品受付ダイヤル
フリーダイヤル **0120-176-109**
※ 電話番号をお間違えないようにご確認の上おかけください。

※このカタログの記載内容は2020年6月現在のものです。
KA0785-8050061007VT

Muratec

V-785　価 格 表　―本体と主なオプション価格のご案内 ―

■ 本体仕様と標準価格（税別）

モ デ ル	標準モデル	Isモデル
外　　観		Information server 7
本体仕様 （価格に含まれるもの）	本体（ADF+300枚A4給紙ユニット）	本体（ADF+300枚A4給紙ユニット） + Information server 7キット
本体標準価格 ※1	518,000円	716,000円
搬入※2・設置説明費 ※3	35,000円	40,000円
ソフトインストール料金※4	・基本導入料金 ： 9,000円（1クライアントのインストール料金） ・追加インストール料金 ： 4,500円（クライアント追加につき）	

※1　本体価格には、初回のトナーユニット、ドラムユニットが含まれています。
※2　搬入費には、特殊作業（クレーン車使用等）は含まれておりません。また、離島・遠隔地等については、別途交通費等をご請求させていただく場合があります。詳しくは担当者にお問い合わせください。
※3　設置説明費は、標準設定費及び操作説明費です。ドライバーのインストール費用は含まれておりません。
※4　本体同時インストール料金です。後日インストールの場合は、別途料金が必要となります。Information server 7の最大クライアント接続数は、200クライアントまでとなります。

■ オプション品（税別）

ハンドセット：10,000円
取付費：　2,000円
別途取付費：11,000円

給紙ユニット※1：50,000円
取付費：　4,500円
別途取付費：13,500円

固定脚※2：8,000円
取付費：　4,500円
別途取付費：13,500円

専用台：38,000円
取付費：　4,500円
別途取付費：13,500円

▲ 上記写真は、本体に給紙ユニット×1、
専用台を装着した状態です。

※1　最大1段の増設が可能。最大B4サイズの用紙がセットできます。
※2　固定脚取付時のアンカー工事については、別途専門の業者にご依頼ください。

品　　名	標 準 価 格	取　付　費	別途取付費
PCL拡張キット（OP-900）※1	60,000円	4,500円	13,500円
Information server 7キット※2※3	198,000円	――	13,500円
2回線キット（AL-900）※3	120,000円	4,500円	13,500円
ヒーターキット（給紙ユニット用）※4	22,000円	4,500円	13,500円
ICカード認証装置※5	59,800円	4,500円	13,500円
ICカード認証装置取付キット	8,000円	――	――
済スタンプ※6	5,000円	2,000円	11,000円

※1　PCL拡張キット（OP-900）を装着すると、PCLプリンターとして利用できます。
※2　Isモデルは標準搭載。取付費はハードウェアのみの取付費です。ソフトインストール料金は、含まれておりません。
※3　Information server 7と2回線キット（AL-900）は、同時装着できません。
※4　オプションの給紙ユニットに装着できます。
※5　接続にはオプションのICカード認証装置取付キットが必要です。
※6　スタンプ可能枚数は、約10,000枚です。

muratec

V-785 価格表 ― 保守サービスのご案内 ―

■ 主な消耗品(税別)

品　名	標準価格	備　考
トナーユニット	16,000円	3,600枚相当印字可能 (A4 5%原稿)※1
ドラムユニット	15,000円	10,000枚相当印字可能※1
交換用 済スタンプ(ピンク)	1,000円	約10,000枚スタンプ可能※1
キャリアシート(B4用)	3,500円	5枚入り
キャリアシート(A4用)	2,500円	5枚入り

※1 使用条件により増減することがあります。

トナーユニット

ドラムユニット

■ 保守サービス(ハードウェア)(税別)

納入後の無償期間	1年間

種　別	標準価格		サービス内容
年間保守契約※1	点検なし	40,000円／年	機器の故障時、必要に応じて修理対応や部品交換を行う年間サポート契約です。※2
	点検1回	45,000円／年	
	点検2回	50,000円／年	
オンコールサービス	基本料:9,000円 技術料(60分)※3※4:6,000円 部品交換料:実　費		無償期間終了後、お客様のご要請に基づき訪問し、製品の動作確認やトラブル調査、切り分け、修理を行います。

※1 無償期間終了後に年間保守契約の締結をいただかない場合は、自動的にオンコールサービスの対象となります。
※2 消耗品費用は除きます。
※3 60分以降の作業については、以後30分毎に3,000円(税別)の技術料がかかります。
※4 弊社営業時間外の作業については、技術料を割増(30%)させていただきます。

■ 保守サービス(ソフトウェア)(税別)

種　別	標準価格	サービス内容
ムラテックMFP ネットワークサポート	24,000円／年	製品の各種ネットワーク機能を快適にご利用いただくため、以下のサービスをご提供する年間サポート契約です。 ・製品機能の利用に必要な機器本体、ネットワークおよびクライアントPCの各種設定 ・付属ソフトウェアのインストール作業および環境構築(5クライアントまで) ・操作に関するお問い合わせへのリモート補助・設定変更
ムラテック ITサポート	48,000円／年	「ムラテックMFPネットワークサポート」の内容に加え、PCなどオフィスのIT機器・ソフトウェアの操作方法やトラブル時の障害切り分けまで、ムラテックがワンストップで以下のサービスをご提供する年間サポート契約です。 ・「ムラテックMFPネットワークサポート」でご提供するサービス内容 ・ヘルプデスク:メール設定、ネットワーク接続設定、表計算などPCソフトウェア※1のリモートによる操作支援、PC・周辺機器のトラブルシュート ・ヘルプデスクで解決できない場合、訪問によるトラブルシュートおよび復旧後の設定支援 ・PC・周辺機器故障時の代替機貸出し(宅配)※1およびヘルプデスクでの代替機設定支援
オンコールサービス	基本料:9,000円 技術料(60分)※2※3:9,000円	上記いずれかの年間サポート契約未加入時または契約対象外の事項について、お客様のご要請に基づき訪問し、製品の動作確認やトラブル調査、切り分け、修理を行います。

・ 無償保証期間はありません。
・ 機器本体のハードウェア部分に関する保守は「保守サービス(ハードウェア)」に含まれます。
※1 対象製品の詳細は販売担当者にお問い合わせください。
※2 60分以降の作業については、以後30分毎に4,500円(税別)の技術料がかかります。
※3 弊社営業時間外の作業については、技術料を割増(30%)させていただきます。

■ LAN 基本工事費：25,000円(税別)

※上記LAN基本工事費は1サーバー/1クライアントの料金です。複数サーバー/複数クライアントの場合はその都度お見積りさせていただきます。
※工事距離は10m以内とし、以後10mごとに10,000円加算致します。ハブ・ケーブル等機材の料金は含みません。(最長30m)
・工事範囲は1フロア内となります。(それ以外の場合は別途見積り致します。)
・配線方法は床上モール配線となります。
・事前に工事フロア平面図面(寸法入り)及びレイアウト図が必要です。
※工事完了後の保守は料金に含みません。

■ 使用済商品引き揚げ費(税別)

引揚機種	回収費	再資源化処理費	合　計
感熱・パーソナルFAX (～約15kg)	4,000円	1,000円	5,000円
普通紙FAX (約15kg～約39kg)	7,000円	3,000円	10,000円
複合機① (約40kg～約55kg)	10,000円	4,500円	14,500円
複合機② (約56kg～約90kg)	15,000円	9,000円	24,000円
複合機③ (約91kg～120kg)	16,000円	11,000円	27,000円

・ 120kg以上の引揚機種及び特殊作業(クレーン等)が必要な場合は、別途お見積り致します。

・上記価格は2020年6月現在のものです。
・本価格表に記載の(全)商品および設置・説明費、保守料金、工事費等について消費税は含まれておりません。

ムラテック販売株式会社

KA0785